HR
TEHNIČKI LIST

N12191

Miješalica za bide Voxort Zeta

Tehničke karakteristike
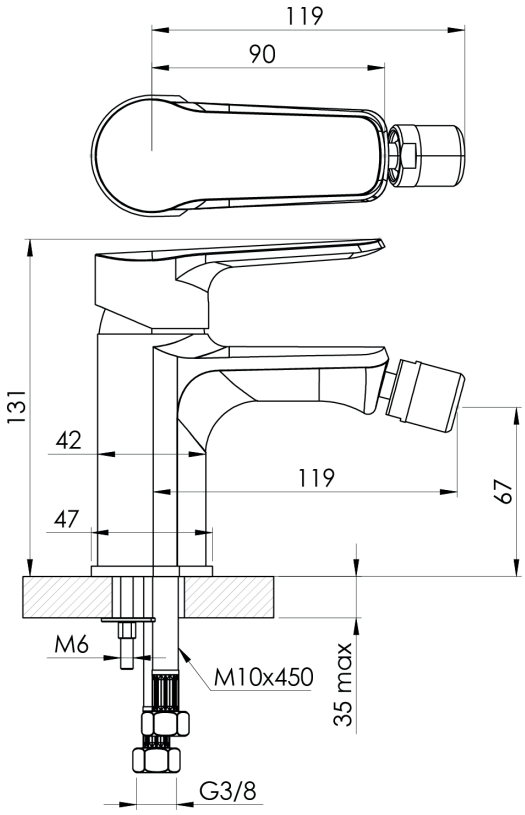
Boja	Krom
Serija	Zeta
Visina (mm)	131
Izljev (mm)	119
Protok	11
Priključak	3/8"
Klasa buke	II
Specifikacija	• Jednoručna miješalica za bide • Montaža na bide sa jednom rupom • 35mm keramička kartuša • Okretni zglob omogućava usmjereni sprej