TERMA
AIR

UPUTE ZA
RUKOVANJE

Navodila za uporabo
Bedienungsanleitung

G668476 FD-40A

NAPOMENA: Prije uporabe pažljivo pročitajte priručnik.

VAŽNE MJERE ZAŠTITE

Prilikom korištenja električnih uređaja, kako bi se smanjio rizik od požara, strujnog udara i/ili ozljeda, uvijek se treba pridržavati ovih osnovnih sigurnosnih mjera:

ZA VAŠU SIGURNOST

UPOZORENJE: KAKO BISTE IZBJEGLI RIZIK OD STRUJNOG UDARA, UVIJEK PROVJERITE DA JE PROIZVOD ISKLJUČEN IZ ELEKTRIČNE UTIČNICE PRIJE SASTAVLJANJA, RASTAVLJANJA, PREMJEŠTANJA, SERVISIRANJA ILI ČIŠĆENJA.

UPOZORENJE: Pažljivo rukujte motorom, plastičnim lopaticama ventilatora i drugim dijelovima ventilatora kada ih sastavljate ili rastavljate kako biste izbjegli ozljede i/ili oštećenja.

- Ovaj proizvod je namijenjen za opću kućnu upotrebu
- Nemojte koristiti proizvod ni u koju drugu svrhu.
- Proizvod čuvajte izvan dohvata djece i kućnih ljubimaca. Ovaj proizvod nije namijenjen djeci.
- Ne ostavljajte proizvod bez nadzora dok je u uporabi, osobito ako su djeca prisutna.
- Uvijek isključite proizvod iz električne utičnice kada nije u upotrebi.
- Proizvodom uvijek upravljajte na ravnoj i stabilnoj površini kako biste izbjegli prevrtanje.
- Nemojte vješati ili montirati proizvod na zid.
- Nemojte stavljati proizvod u ili blizu otvorenog prozora. Kiša, snijeg i drugi vremenski uvjeti mogu stvoriti opasnost od električnog udara.
- Kabel za napajanje i proizvod držite podalje od vrućih površina.
- Uvijek isključite proizvod iz električne utičnice kada ga čistite.
- Ne uključujte/isključujte proizvod u/iz električne utičnice mokrim

rukama.

- Nikada nemojte gurati prste ili bilo koji drugi predmet kroz štitnike ventilatora.
- Nikada nemojte ispuštati niti stavljati predmete u otvore proizvoda
- Ne pokušavajte otvoriti bilo koji dio kućišta motora jer postoji opasnost od strujnog udara.
- Nikada nemojte koristiti proizvod bez postavljenih štitnika ventilatora jer može doći do ozbiljnih ozljeda.
- Uključite proizvod u standardnu utičnicu.
- Nemojte dopustiti da kabel za napajanje visi (tj. preko ruba stola ili pulta) gdje se može spotaknuti ili povući.
- Nemojte koristiti proizvod ako je kabel za napajanje prerezan, oštećen ili ako su se žice ogolile.
- Nemojte uranjati niti izlagati kućište motora, kabel napajanja ili utikač vodi ili drugim tekućinama.
- Isključite utikač (ne povlačite kabel) iz električne utičnice.
- Ne opterećujte kabel za napajanje na mjestu gdje se povezuje s proizvodom jer bi se kabel za napajanje mogao pohabati i slomiti.
- Nemojte koristiti proizvod ako ima oštećen kabel za napajanje ili utikač, ne radi ispravno, ako je pao ili je oštećen. Ovaj proizvod nema dijelova koje može servisirati korisnik. Ne pokušavajte sami ispitati ili popraviti ovaj proizvod. Servisiranje treba obaviti kvalificirano servisno osoblje.
- Ovaj proizvod namijenjen je samo za unutarnju, nekomercijalnu, neindustrijsku upotrebu u kućanstvu. Ne koristiti na otvorenom.
- Ovaj uređaj nije namijenjen za korištenje od strane osoba (uključujući djecu) sa smanjenim fizičkim, osjetilnim ili mentalnim sposobnostima, ili nedostatkom iskustva i znanja, osim ako nisu pod nadzorom ili su dobili upute u vezi s korištenjem uređaja od strane osobe odgovorne za njihovu sigurnost .
- Djecu treba nadzirati kako se ne bi igrala s uređajem.

PREGLED VENTILATORA

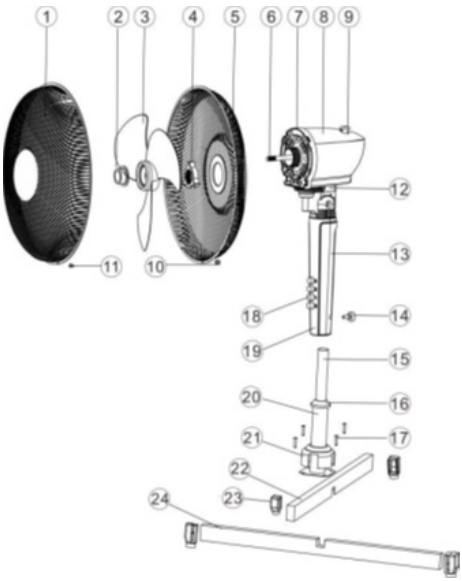

1. Prednja rešetka
2. Sigurnosna matica elise
3. Elisa
4. Sigurnosna matica rešetke
5. Stražnja rešetka
6. Motor
7. Prednji poklopac motora
8. Poklopac motora
9. Gumb za osciliranje
10. Fiksna matica
11. Fiksni vijak
12. Držač motora
13. Stražnja upravljačka ploča
14. Fiksni vijak
15. Nosač
16. Sigurnosna matica nosača
17. Bazni vijak
18. Tipke za brzinu
19. Prednja upravljačka ploča
20. Donji nosač
21. Poklopac baze
22. Gornja križna baza
23. Plastični čep baze
24. Donja križna baza

SASTAVLJANJE VENTILATORA

1. Izvadite sve dijelove uređaja iz pakiranja i uklonite sve materijale za pakiranje i umetke.
2. Uzmite gornju križnu bazu (22), stavite je u donju križnu bazu (24) i pričvrstite vijkom za bazu (17). Nakon toga, stavite plastični čep baze od 4 komada (23) na svaku stranu križne baze.
3. Uzmite plastični poklopac baze (21), stavite ga na držač i dobro pokrijte bazu
4. Uzmite glavno tijelo, stavite ga u gornji nosač (15) i pričvrstite

fiksnim vijkom (14)

5. Uzmite stražnju rešetku (5), stavite je na motor (6) i pričvrstite sigurnosnom maticom rešetke (4)
6. Uzmite elisu (3), stavite je na motor (6) i pričvrstite sigurnosnom maticom elise (2)
7. Uzmite prednju rešetku (1), postavite je tako da odgovara stražnjoj rešetki (5). i pričvrstite fiksnim vijkom (11) i fiksnom maticom (10).

FUNKCIJA BRZINE

Možete odabrati 3 brzine.
1 - Mala brzina
2 - Srednja brzina
3 - Velika brzina
0 - Tipka za isključivanje za zaustavljanje rada ventilatora

OSCILACIJA (rotacija)

Podignite gumb za osciliranje, ventilatora struji pod jednim kutom
Pritisnite tipku za oscilaciju, ventilator struji slijeva nadesno.
Također možete podesiti ventilator gore do dolje, podešavanjem kuta protoka ventilatora

Napomena: Visina ventilatora se može podesiti odvrtanjem sigurnosne matice nosača (16).

ČIŠĆENJE I ODRŽAVANJE

Prije čišćenja uređaja uvijek izvucite utikač iz utičnice.

- Aparat, kabel za napajanje i utikač ne smiju se uranjati u vodu ili druge tekućine dok ih čistite. Očistite ih suhom krpom.
- Ako je jako prljav, vanjski dio uređaja možete pažljivo obrisati vlažnom krpom i potom pažljivo osušiti. Pazite da vlaga ne prodre u unutrašnjost uređaja.
- Ne koristite jaka sredstva za čišćenje, čelične četke, prašak za ribanje ili druge tvrde predmete za čišćenje uređaja jer oni mogu uzrokovati ogrebotine na površinama.

- Redovito čistite uređaj.
- Nikada nemojte koristiti otapala, benzen ili sredstva za čišćenje na bazi ulja jer mogu oštetiti kućište.
- Redovito pritežite vidljive vijčane spojeve na uređaju kako biste bili sigurni da uređaj ispravno radi.

ODLAGANJE

Rabljeni električni kućanski uređaji

1. Ako više ne želite koristiti svoj električni uređaj, besplatno ga vratite u skladište za recikliranje starih električnih uređaja.
2. Rabljeni električni uređaji ne spadaju u kućni otpad (vidi simbol).

Daljnje upute za zbrinjavanje

1. Vratite električni uređaj u takvom stanju da to ne utječe negativno na njegovu kasniju ponovnu upotrebu ili recikliranje. Baterije se moraju unaprijed ukloniti i mora se izbjeći uništavanje dijelova koji sadrže tekućine.
2. Električni uređaji mogu sadržavati štetne tvari. Nepravilno rukovanje ili oštećenje uređaja može dovesti do zdravstvenih problema ili kontaminacije vode ili tla, ako se uređaj kasnije reciklira.

SPECIFIKACIJA

PROIZVOD: VENTILATOR NA STALKU
MODEL: TERMA AIR FD-40A
SNAGA: 45W
NAPON: 220V-240V / 50H

Sve slike služe samo kao ilustracije i ne prikazuju uvijek točan prikaz uređaja.

OPOMBA: Pred uporabo natančno preberite navodila.

POMEMBNI VARNOSTNI UKREPI

Pri uporabi električnih naprav je za zmanjšanje tveganja požara, električnega udara in/ali poškodb vedno treba upoštevati osnovne varnostne ukrepe:

ZA VAŠO VARNOST

OPOZORILO: DA BOSTE ZMANJŠALI TVEGANJE ELEKTRIČNEGA UDARA, VEDNO PREVERITE, DA JE NAPRAVA IZKLJUČENA IZ VTIČNICE PRED SESTAVLJANJEM, RAZSTAVLJANJEM, PREMESTITVIJO, SERVISIRANJEM ALI ČIŠČENJEM.

OPOZORILO: Pazljivo ravnajte z motorjem, plastičnimi lopaticami ventilatorja in drugimi deli ventilatorja pri sestavljanju ali razstavljanju, da se izognete poškodbam in/ali poškodbam delov.

- Ta izdelek je namenjen splošni gospodinjski uporabi.
- Naprave ne uporabljajte za druge namene.
- Izdelek hranite zunaj dosega otrok in domačih živali. Ta izdelek ni primeren za otroke.
- Ne ostavljajte proizvod bez nadzora dok je u uporabi, osobito ako su djeca prisutna.
- Napravo vedno uporabljajte na ravni in stabilni površini, da preprečite prevračanje.
- Vedno izklopite napravo iz električne vtičnice, kadar ni v uporabi.
- Naprave ne obešajte ali nameščajte na steno.
- Naprave ne postavljajte v ali blizu odprtega okna. Dež, sneg in drugi vremenski pogoji lahko predstavljajo nevarnost električnega udara.
- Napajalni kabel in napravo držite stran od vročih površin.
- Vedno izklopite napravo iz električne vtičnice, preden jo čistite.
- Naprave ne priključujte ali izključujte iz vtičnice z mokrimi rokami.
- Nikoli ne vstavljajte prstov ali drugih predmetov skozi zaščitne

mreže ventilatorja.

- Nikoli ne spuščajte ali vstavljajte predmetov v odprtine naprave.
- Ne poskušajte odpreti nobenega dela ohišja motorja, saj obstaja nevarnost električnega udara.
- Naprave nikoli ne uporabljajte brez nameščenih zaščitnih mrež ventilatorja, saj lahko pride do hudih poškodb.
- Napravo priključite v standardno vtičnico.
- Ne dovolite, da napajalni kabel visi (npr. preko roba mize ali pulta), kjer bi se lahko vanj zapletli ali ga potegnili.
- Naprave ne uporabljajte, če je napajalni kabel prerezan, poškodovan ali če so vidne gole žice.
- Naprave ne potapljajte ali izpostavljajte ohišja motorja, napajalnega kabla ali vtiča vodi ali drugim tekočinam.
- Izključite vtič (ne vlecite kabla) iz električne vtičnice.
- Ne obremenjujte napajalnega kabla na mestu, kjer se povezuje z napravo, saj se kabel lahko poškoduje in zlomi.
- Naprave ne uporabljajte, če ima poškodovan napajalni kabel ali vtič, če ne deluje pravilno, če je padla ali je poškodovana. Naprava nima delov, ki bi jih lahko uporabnik servisiral. Ne poskušajte sami pregledovati ali popravljati naprave. Servisiranje naj opravi usposobljeno servisno osebje.
- Ta naprava je namenjena samo notranji, nekomercialni, neindustrijski uporabi v gospodinjstvu. Ni za uporabo na prostem.
- Naprava ni namenjena uporabi oseb (vključno z otroki) z zmanjšanimi fizičnimi, senzoričnimi ali mentalnimi sposobnostmi ali pomanjkanjem izkušenj in znanja, razen če so pod nadzorom ali so prejele navodila za uporabo naprave od osebe, odgovorne za njihovo varnost.
- Otroke je treba nadzorovati, da se z napravo ne igrajo.

PREGLED VENTILATORJA

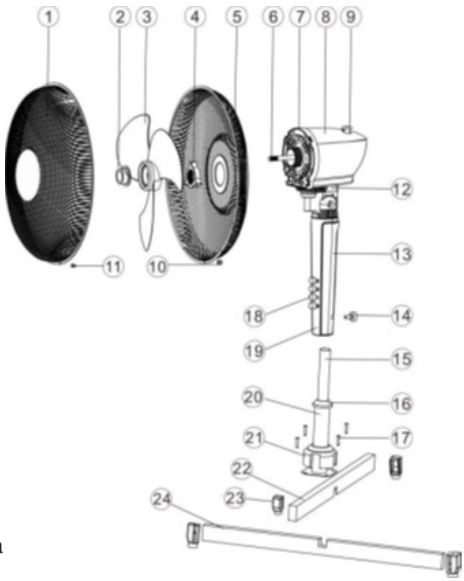

1. Sprednja rešetka
2. Varnostna matica elise
3. Elisa
4. Varnostna matica rešetke
5. Zadnja rešetka
6. Motor
7. Sprednji pokrov motorja
8. Pokrov motorja
9. Gumb za osciliranje
10. Fiksna matica
11. Fiksni vijak
12. Držalo motorja
13. Zadnja nadzorna plošča
14. Fiksni vijak
15. Nosilec
16. Varnostna matica nosilca
17. Vijak za podstavek
18. Tipke za hitrost
19. Sprednja nadzorna plošča
20. Spodnji nosilec
21. Pokrov podstavka
22. Zgornje križno stojalo
23. Plastični čep podstavka
24. Spodnje križno stojalo

SESTAVLJANJE VENTILATORJA

1. Vzemite vse dele naprave iz embalaže in odstranite vse embalažne materiale ter vložke.
2. Vzemite zgornje križno stojalo (22), ga postavite na spodnje križno stojalo (24) in pritrdite z vijakom za podstavek (17). Nato na vsako stran križnega stojala pritrdite po en plastični čep (23).
3. Vzemite plastični pokrov podstavka (21), ga namestite na nosilec in dobro pokrijte podstavek.
4. Vzemite glavno ohišje, ga postavite v zgornji nosilec (15) in

pritrdite s fiksnim vijakom (14).

5. Vzemite zadnjo rešetko (5), jo namestite na motor (6) in pritrdite z varnostno matico rešetke (4).
6. Vzemite eliso (3), jo postavite na motor (6) in pritrdite z varnostno matico elise (2).
7. Vzemite sprednjo rešetko (1), jo namestite tako, da se prilega zadnji rešetki (5), in pritrdite s fiksnim vijakom (11) in fiksno matico (10).

NASTAVITEV HITROSTI

Na voljo imate 3 hitrosti.
1 - Nizka hitrost
2 - Srednja hitrost
3 - Visoka hitrost
0 - Gumb za izklop za ustavitev delovanja ventilatorja

OSCILACIJA (vrtenje)

Dvignite gumb za oscilacijo, ventilator bo pihal pod enim kotom.
Pritisnite gumb za oscilacijo, ventilator bo pihal z leve proti desni.
Lahko tudi nastavite ventilator gor ali dol, s prilagajanjem kota pretoka zraka ventilatorja.

Opomba: Višino ventilatorja je mogoče nastaviti z odvijanjem varnostne matice nosilca (16).

ČIŠČENJE IN VZDRŽEVANJE

Pred čiščenjem naprave vedno izklopite vtič iz vtičnice.

- Naprave, napajalnega kabla in vtiča ne smete potopiti v vodo ali druge tekočine med čiščenjem. Očistite jih s suho krpo.
- Če je zelo umazana, lahko zunanji del naprave previdno obrišete z vlažno krpo in nato previdno osušite. Pazite, da vlaga ne prodre v notranjost naprave.
- Ne uporabljajte močnih čistil, jeklenih krtač, čistilnega praška ali drugih trdih pripomočkov za čiščenje, saj lahko ti povzročijo praske na površinah.

- Napravo redno čistite.
- Nikoli ne uporabljajte topil, benzena ali čistil na oljni osnovi, saj lahko poškodujejo ohišje.
- Redno preverjajte in privijajte vidne vijake na napravi, da zagotovite pravilno delovanje.

ODLOŽITEV

Rabljeni električni gospodinjski aparati

1. Če ne želite več uporabljati svojega električnega aparata, ga brezplačno vrnite v skladišče za recikliranje starih električnih naprav.
2. Rabljeni električni aparati ne spadajo med gospodinjski odpad (glejte simbol).

Dodatna navodila za odlaganje

1. Vrnite električni aparat v takšnem stanju, da ne vpliva negativno na njegovo kasnejšo ponovno uporabo ali recikliranje. Baterije je treba vnaprej odstraniti, pri čemer je treba preprečiti uničenje delov, ki vsebujejo tekočine.
2. Električni aparati lahko vsebujejo škodljive snovi. Nepravilno ravnanje ali poškodovanje naprave lahko povzroči zdravstvene težave ali onesnaženje vode ali tal, če se naprava kasneje reciklira.

SPECIFIKACIJA

IZDELEK: VENTILATOR NA STEKLU
MODEL: TERMA AIR FD-40A
MOČ: 45W
NAPON: 220V-240V / 50H

Vse slike so zgolj ilustrativne in ne prikazujejo vedno natančne podobe naprave.

HINWEIS: Lesen Sie dieses Handbuch vor der Verwendung sorgfältig durch.

WICHTIGE SICHERHEITSHINWEISE

Bei der Verwendung von elektrischen Geräten sollten stets die folgenden grundlegenden Sicherheitsvorkehrungen beachtet werden, um das Risiko von Brand, Stromschlag und/oder Verletzungen zu minimieren:

FÜR IHRE SICHERHEIT

WARNUNG: UM DAS RISIKO EINES STROMSCHLAGS ZU VERMEIDEN, STELLEN SIE IMMER SICHER, DASS DAS GERÄT VOM STROMNETZ GETRENNT IST, BEVOR SIE ES ZUSAMMENBAUEN, AUSEINANDERNEHMEN, VERSCHIEBEN, WARTEN ODER REINIGEN.

WARNUNG: Seien Sie vorsichtig im Umgang mit dem Motor, den Kunststoffflügeln und anderen Teilen des Ventilators, wenn Sie ihn zusammen- oder auseinanderbauen, um Verletzungen und/oder Schäden zu vermeiden.

- Dieses Produkt ist für den allgemeinen Gebrauch im Haushalt bestimmt.
- Verwenden Sie das Produkt nicht für andere Zwecke.
- Bewahren Sie das Produkt außerhalb der Reichweite von Kindern und Haustieren auf. Dieses Produkt ist nicht für Kinder bestimmt.
- Lassen Sie das Produkt nicht unbeaufsichtigt, wenn es in Betrieb ist, insbesondere wenn sich Kinder in der Nähe befinden.
- Trennen Sie das Produkt stets vom Stromnetz, wenn es nicht in Gebrauch ist.
- Betreiben Sie das Produkt nur auf einer ebenen und stabilen Fläche, um ein Umkippen zu vermeiden.
- Hängen oder montieren Sie das Produkt nicht an Wänden.
- Platzieren Sie das Produkt nicht in der Nähe eines offenen Fensters. Regen, Schnee und andere Witterungsbedingungen können die Gefahr eines Stromschlags erhöhen.

- Halten Sie das Netzkabel und das Gerät von heißen Oberflächen fern.
- Trennen Sie das Produkt stets vom Stromnetz, wenn Sie es reinigen.
- Schalten Sie das Produkt nicht mit nassen Händen ein oder aus.
- Schieben Sie niemals Finger oder andere Gegenstände durch die Schutzgitter des Ventilators.
- Lassen Sie keine Gegenstände in die Lüftungsöffnungen des Geräts fallen oder legen Sie solche hinein.
- Versuchen Sie nicht, das Motorgehäuse zu öffnen, da die Gefahr eines Stromschlags besteht.
- Verwenden Sie das Produkt nie ohne die Schutzgitter, da es sonst zu schweren Verletzungen kommen kann.
- Schließen Sie das Produkt an eine Standardsteckdose an.
- Lassen Sie das Netzkabel nicht herunterhängen, z. B. über eine Tisch- oder Arbeitsplattenkante, wo es Stolperfallen darstellen könnte.
- Verwenden Sie das Produkt nicht, wenn das Netzkabel beschädigt ist oder blanke Drähte sichtbar sind.
- Tauchen Sie das Motorgehäuse, das Netzkabel oder den Stecker nicht in Wasser oder andere Flüssigkeiten.
- Ziehen Sie den Stecker (nicht das Kabel) aus der Steckdose.
- Überlasten Sie das Netzkabel an der Stelle, an der es mit dem Gerät verbunden ist, nicht, da es sich abnutzen und brechen könnte.
- Verwenden Sie das Produkt nicht, wenn das Netzkabel oder der Stecker beschädigt ist oder das Gerät nicht richtig funktioniert, gefallen ist oder beschädigt wurde. Dieses Produkt enthält keine wartbaren Teile. Versuchen Sie nicht, das Produkt selbst zu untersuchen oder zu reparieren. Wartungsarbeiten sollten nur von qualifiziertem Servicepersonal durchgeführt werden.
- Dieses Produkt ist nur für den Innenbereich im nicht-gewerblichen und nicht-industriellen Haushalt bestimmt. Verwenden Sie es nicht im Freien.
- Dieses Gerät ist nicht für die Benutzung durch Personen

(einschließlich Kinder) mit eingeschränkten physischen, sensorischen oder geistigen Fähigkeiten oder mangelnder Erfahrung und Wissen bestimmt, es sei denn, sie werden von einer für ihre Sicherheit verantwortlichen Person beaufsichtigt oder angeleitet.

- Kinder sollten beaufsichtigt werden, um sicherzustellen, dass sie nicht mit dem Gerät spielen.

GERÄTEÜBERSICHT

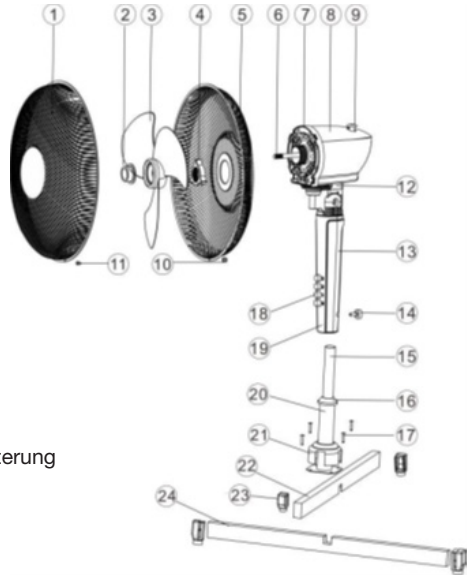

1. Vorderes Schutzgitter
2. Sicherheitsmutter Flügel
3. Flügel
4. Sicherheitsmutter Gitter
5. Hinteres Gitter
6. Motor
7. Vordere Abdeckung
8. Motorabdeckung
9. Oszillationsknopf
10. Feststellmutter
11. Feststellschraube
12. Motorhalterung
13. Hinteres Bedienfeld
14. Feststellschraube
15. Halterung
16. Sicherheitsmutter der Halterung
17. Basisschraube
18. Geschwindigkeitsknöpfe
19. Vorderes Bedienfeld
20. Untere Halterung
21. Basisabdeckung
22. Obere Kreuzbasis
23. Basis-Kunststoffstopfen
24. Untere Kreuzbasis

VENTILATOR-MONTAGE

1. Entnehmen Sie alle Teile des Geräts aus der Verpackung und entfernen Sie alle Verpackungsmaterialien und Einsätze.
2. Nehmen Sie die obere Kreuzbasis (22), setzen Sie sie in die untere Kreuzbasis (24) ein und befestigen Sie sie mit der Basisschraube (17). Anschließend setzen Sie die vier Kunststoffkappen (23) auf jede Seite der Kreuzbasis.
3. Nehmen Sie die Kunststoffabdeckung der Basis (21), setzen Sie sie auf den Halter und decken Sie die Basis gut ab.
4. Nehmen Sie das Hauptgehäuse, setzen Sie es in den oberen Halter (15) und befestigen Sie es mit der Feststellschraube (14).
5. Nehmen Sie das hintere Schutzgitter (5), setzen Sie es auf den Motor (6) und befestigen Sie es mit der Sicherheitsmutter des Gitters (4).
6. Nehmen Sie den Flügel (3), setzen Sie ihn auf den Motor (6) und befestigen Sie ihn mit der Sicherheitsmutter des Flügels (2).
7. Nehmen Sie das vordere Schutzgitter (1), setzen Sie es so auf, dass es zum hinteren Schutzgitter (5) passt, und befestigen Sie es mit der Feststellschraube (11) und der Feststellmutter (10).

GESCHWINDIGKEITSFUNKTION

Sie können zwischen 3 Geschwindigkeiten wählen:
1 - Niedrige Geschwindigkeit
2 - Mittlere Geschwindigkeit
3 - Hohe Geschwindigkeit
0 - Ausschaltknopf

OSZILLATION (Drehung)

Heben Sie den Oszillationsknopf an, um den Luftstrom in einem Winkel zu lenken. Drücken Sie den Oszillationsknopf, und der Ventilator bewegt sich von links nach rechts. Sie können den Ventilator auch von oben nach unten einstellen, um den Luftstromwinkel anzupassen.

Hinweis: Die Höhe des Ventilators kann durch Lösen der Sicherheitsmutter der Halterung (16) angepasst werden.

REINIGUNG UND WARTUNG

Ziehen Sie immer den Netzstecker, bevor Sie das Gerät reinigen.

- Tauchen Sie das Gerät, das Netzkabel und den Stecker nicht in Wasser oder andere Flüssigkeiten ein. Reinigen Sie sie mit einem trockenen Tuch.
- Bei starker Verschmutzung können Sie das äußere Gehäuse des Geräts vorsichtig mit einem feuchten Tuch abwischen und anschließend sorgfältig trocknen. Achten Sie darauf, dass keine Feuchtigkeit in das Innere des Geräts gelangt.
- Verwenden Sie keine starken Reinigungsmittel, Stahlbürsten, Scheuermittel oder andere harte Gegenstände zur Reinigung des Geräts, da diese die Oberflächen verkratzen können.
- Reinigen Sie das Gerät regelmäßig.
- Verwenden Sie niemals Lösungsmittel, Benzol oder ölbasierten Reiniger, da diese das Gehäuse beschädigen können.
- Ziehen Sie die sichtbaren Schraubverbindungen am Gerät regelmäßig nach, um sicherzustellen, dass das Gerät ordnungsgemäß funktioniert.

ENTSORGUNG

Gebrauchte elektrische Haushaltsgeräte

1. Wenn Sie Ihr elektrisches Gerät nicht mehr verwenden möchten, geben Sie es kostenlos an ein Recyclinglager für Altgeräte zurück.
2. Gebrauchte Elektrogeräte gehören nicht in den Hausmüll (siehe Symbol).

Weitere Hinweise zur Entsorgung

1. Geben Sie das elektrische Gerät in einem Zustand zurück, der seine spätere Wiederverwendung oder das Recycling nicht beeinträchtigt. Batterien müssen vorher entfernt werden, und das Zerstören von Teilen, die Flüssigkeiten enthalten, sollte vermieden werden.
2. Elektrische Geräte können schädliche Stoffe enthalten. Unsachgemäßer Umgang oder Beschädigungen können zu

Gesundheitsproblemen oder zur Kontamination von Wasser oder Boden führen, wenn das Gerät später recycelt wird.

SPEZIFIKATIONEN

PRODUKT: STANDFLÜGELVENTILATOR
MODELL: TERMA AIR FD-40A
LEISTUNG: 45W
SPANNUNG: 220V-240V / 50Hz

Alle Fotos dienen nur der Illustration und zeigen nicht immer die genaue Darstellung des Geräts.

TERMA AIR

Website:
www.terma.hr
www.fero-term.hr

Gospodarska 17
Donji Stupnik, Zagreb

E-mail: info@fero-term.hr
tel: +385 (0)1 4343 116